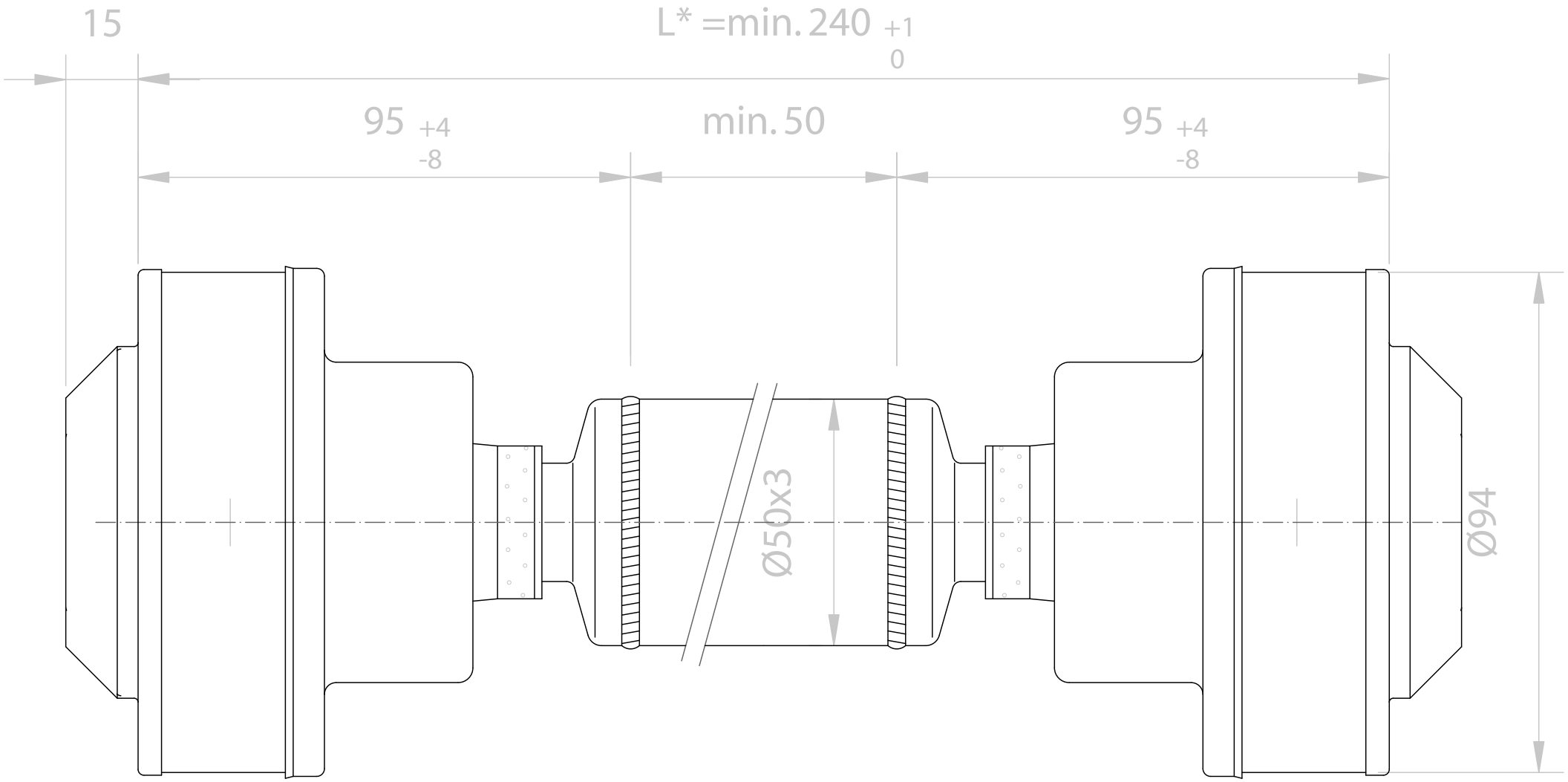
15
L* =min. 240 +1 0
95 +4 -8
min. 50
95 +4 -8
Ø50x3
Ø94