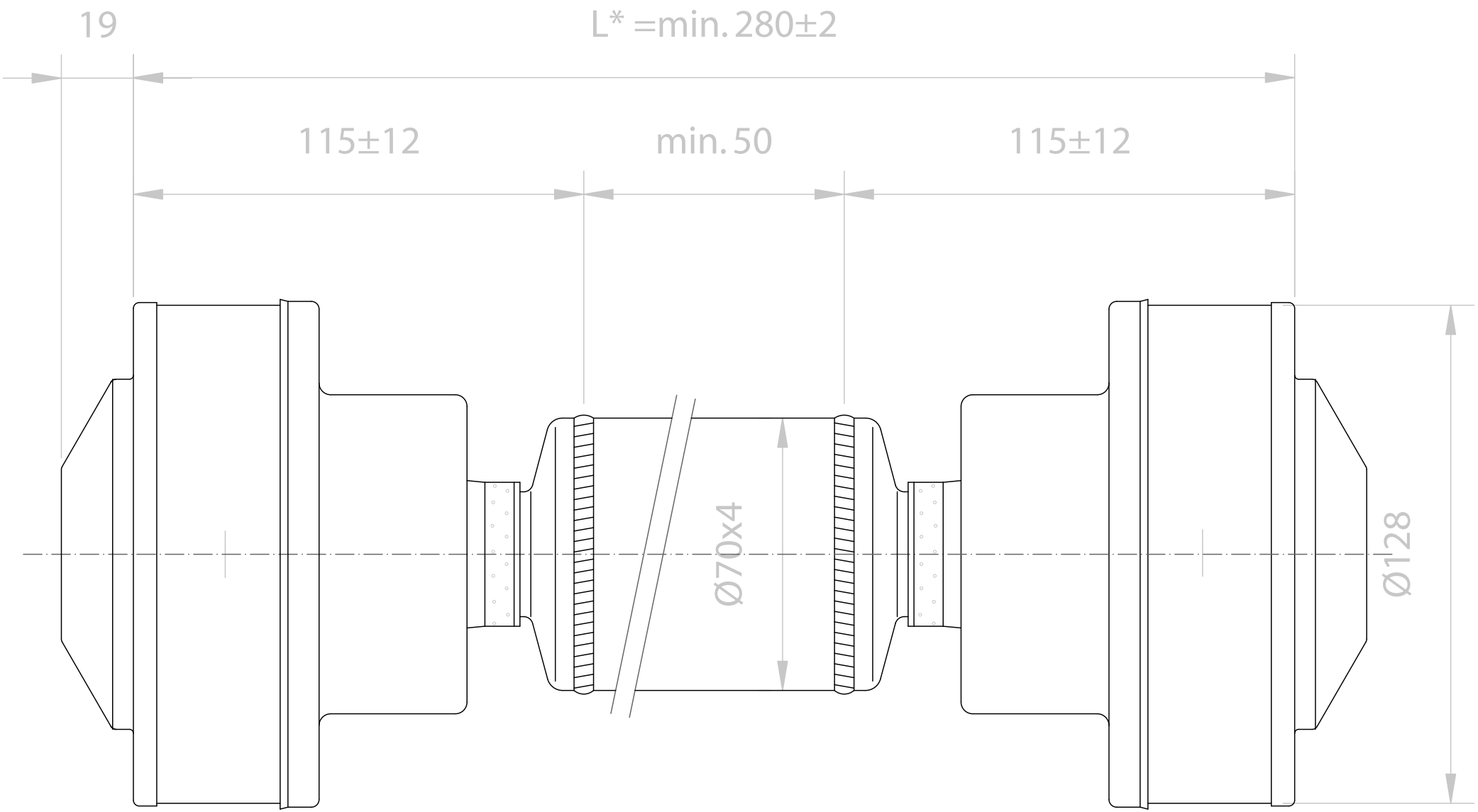
19
L* =min. 280±2
115±12
min. 50
115±12
Ø70x4
Ø128